Příslušenství

Model: **AK-CA-18**

Kód produktu	AK-CA-18
Typ výrobku	Příslušenství
Počet USB 3.0 porty na předním panelu	1 ks
Počet USB 2.0 porty na předním panelu	1 ks
Audio konektor na předním panelu	1 ks
Zásuvka mikrofonu na čelním panelu	1 ks
Délka kabelu	65 cm
Balíček	UniBag
Velikost produktu (L x W x H)	160 x 160 x 25 mm
Velikost balení (L x W x H)	260 x 175 x 30 mm
Čistá hmotnost	79.5 g
Celková hmotnost.	89.8 g
EAN kód	5901720131454
Záruka	24 měsíců

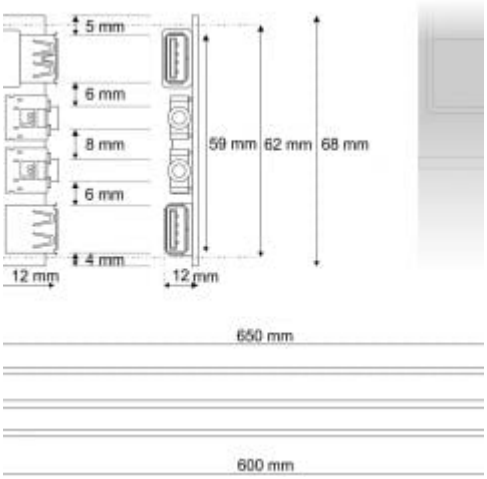

Popis

Mezi doplňky v nabídce Akyga® je odnímatelný čelní panel AK-CA-18, který je součástí služby kompatibilní s více počítačových skříní.
Výrobek má dva USB 3.0 a 2.0. USB 3.0 je univerzální konektor pro zaručení až desetkrát rychlejší přenos dat mezi počítačem a externím zařízením. S porty můžete rychle přenášet data, např. Na USB flash disk pro kopírování snímků z fotoaparátu, připojení myši nebo tiskárny. Kromě toho panel se skládá z audio vstup pro připojení reproduktorů nebo sluchátek a vstup pro mikrofon. Panel pracuje v kompatibility s HD Audio. Trubice je 65 cm.
Velký panel nahradí rozbité části, bude také pracovat v případě potřeby změnit port port standardu 2.0 3.0. Je ideální jak je to možné pro použití ve skříních Akyga typu Midi Tower.
Tento výrobek splňuje požadavky a v souladu se směrnicemi a shodě EU.
Výrobek je balen ve standardizovaném typu obalu Unibag.
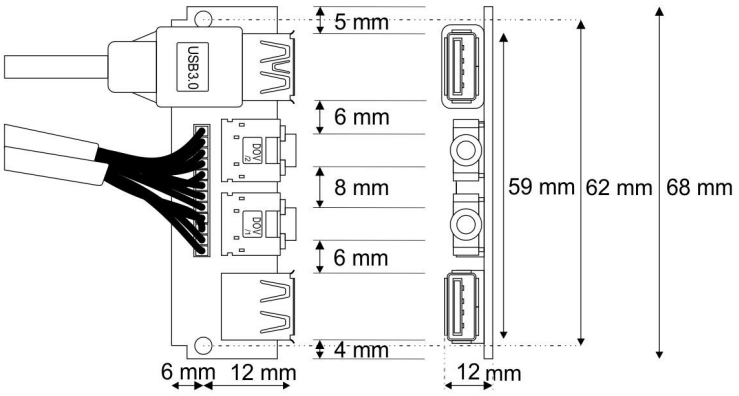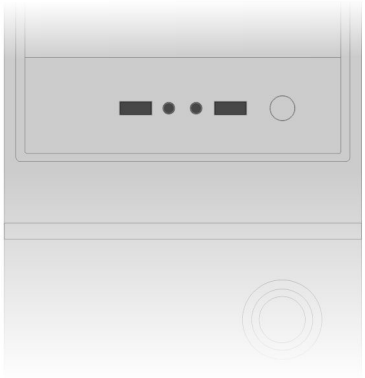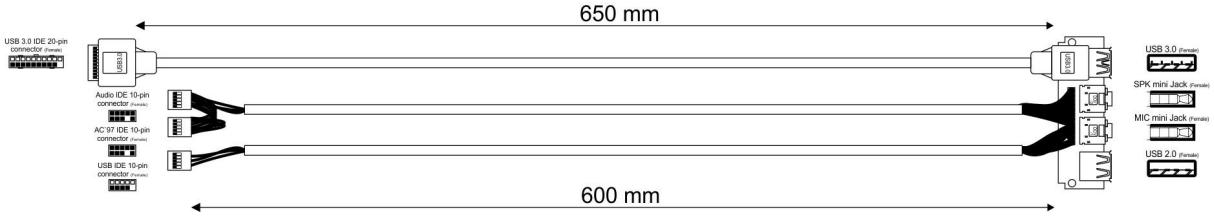
Skica