Příslušenství

Model: **AK-CA-42**

Kód produktu	AK-CA-42
Typ výrobku	Příslušenství
Počet USB 3.0 porty na předním panelu	2 ks
Audio konektor na předním panelu	1 ks
Zásuvka mikrofonu na čelním panelu	1 ks
Délka kabelu	65 cm
Balíček	UniBag
Velikost produktu (L x W x H)	160 x 160 x 25 mm
Velikost balení (L x W x H)	260 x 175 x 30 mm
Čistá hmotnost	79.5 g
Celková hmotnost.	89.8 g
EAN kód	5901720133267
Záruka	24 měsíců

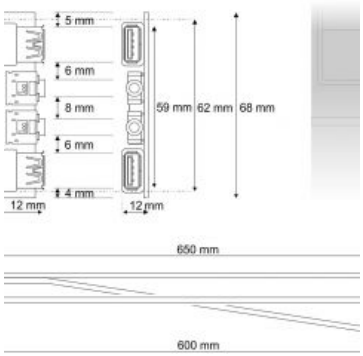

Popis

Přední panel Akyga® AK-CA-42 určený pro montáž do počítačových pouzder jako servisní nebo náhradní prvek obsahuje dva porty USB 3.0, sluchátka a mikrofonní vstup. USB 3.0 je univerzální konektor, který zaručuje až desetkrát rychlejší přenos dat mezi počítačem a externími zařízeními než je standard 2.0. Porty umožňují připojení externích paměťových médií, tiskáren, myší, klávesnic a dalších zařízení.
Audio vstup umožňuje připojit reproduktory nebo sluchátka. Panel funguje v souladu se systémem Audio HD. Délka kabelu 65 cm umožňuje snadné připojení a uspořádání kabelů uvnitř pouzdra.
Panel bude fungovat jako vyměnitelný prvek zlomených částí, stejně jako v případě nutnosti změnit port 2.0 na portu 3.0. Je to ideální řešení, které lze použít v skříních Midi Tower Akyga.

Skica

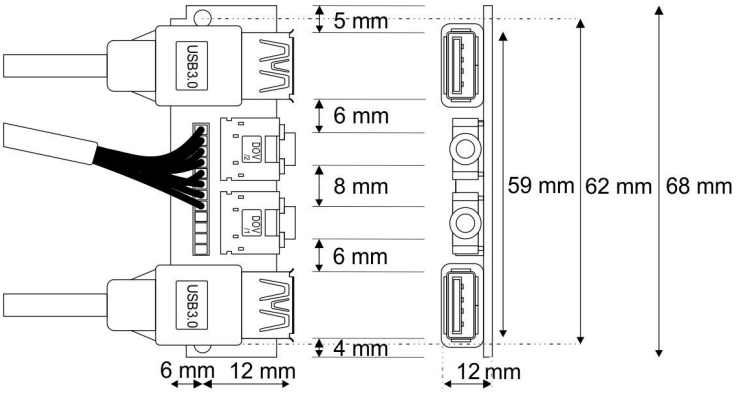
5 mm
6 mm
8 mm
6 mm
4 mm
6 mm
12 mm
12 mm
59 mm
62 mm
68 mm
USB3.0
USB3.0

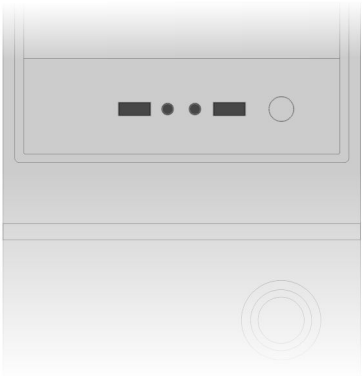

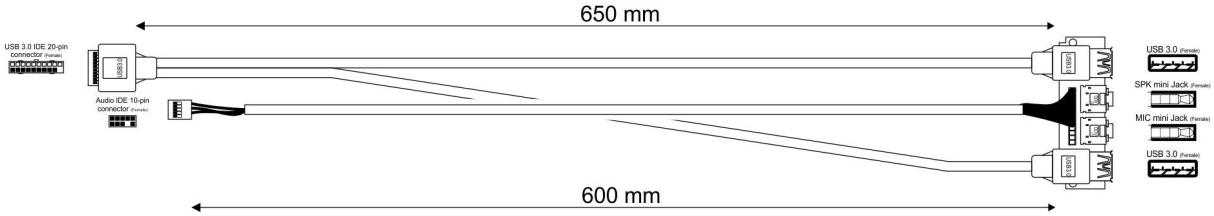
650 mm
600 mm
USB 3.0 IDE 20-pin connector (Female)
Audio IDE 10-pin connector (Female)
USB 3.0 (Female)
SPK mini Jack (Female)
MIC mini Jack (Female)
USB 3.0 (Female)