Stůl

Model: **AK-MB-06**

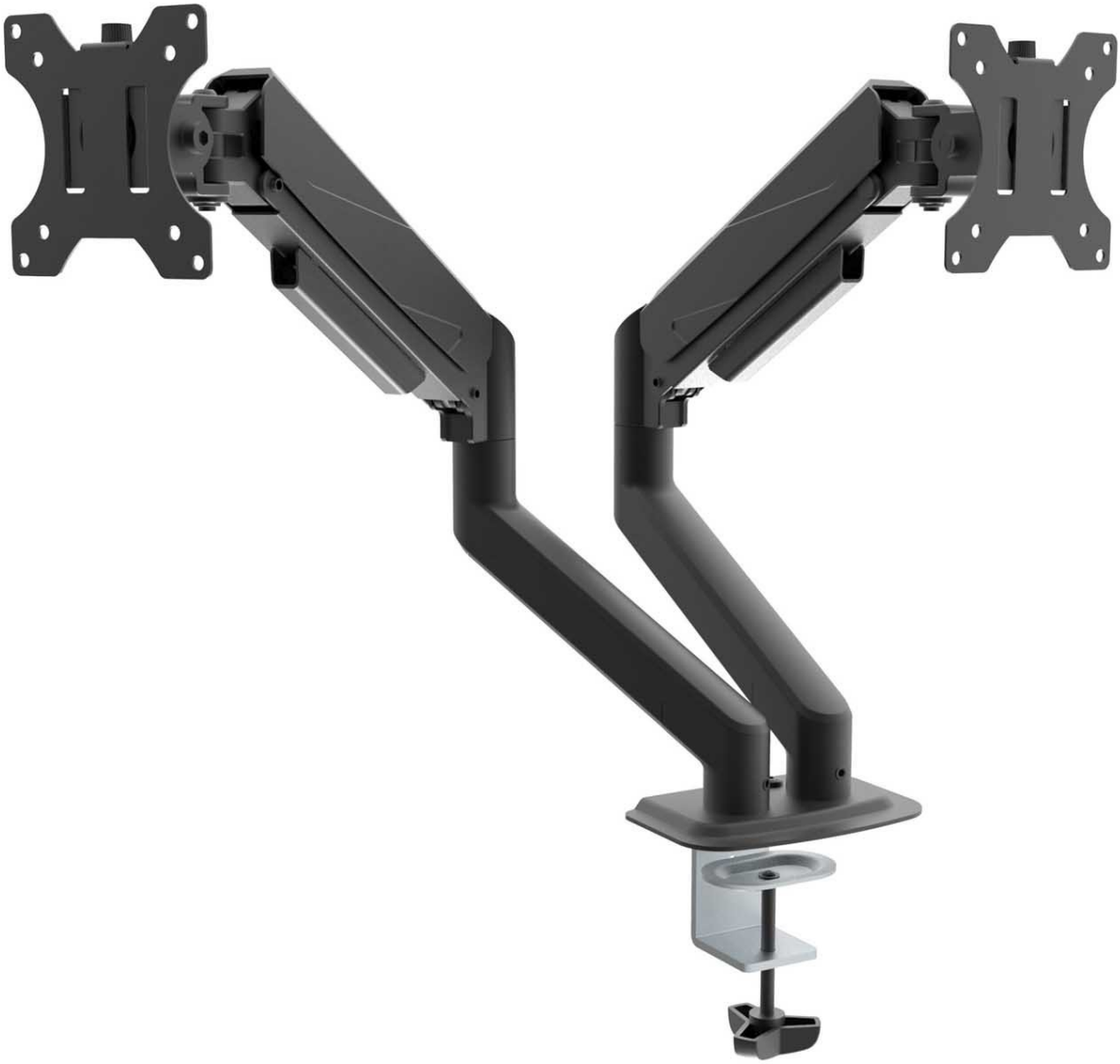

Kód produktu	AK-MB-06
Typ výrobku	Stůl
Standard VESA	100x100 mm, 75x75 mm
Rotace	360°
Sklon	+90° / -45°
Maximální zatížení	2x 10 kg
Funkce PIVOT	Ano
Velikost obrazovky	15" - 32"
Barva produktu	Cerň
Velikost balení (L x W x H)	400 x 250 x 250 mm
Čistá hmotnost	3.4 kg
Celková hmotnost.	3.9 kg
EAN kód	5901720139771
Záruka	24 měsíců

Popis

Dvouramenný držák plynového monitoru Akyga® AK-MB-06 je pokročilé řešení, které kombinuje funkčnost s elegantním designem. Je ideální pro náročná pracovní prostředí. Díky dvěma nezávislým ramenům umožňuje držák instalaci dvou obrazovek, každé o **maximální velikosti až 32 palců**, což poskytuje velkou flexibilitu při konfiguraci pracovní stanice. Systém plynových pružin zajišťuje plynulé a přesné nastavení polohy každého monitoru, což výrazně zvyšuje uživatelský komfort.

Univerzální montážní systém monitorů VESA

Držák monitoru AK-MB-06 je vybaven univerzálním montážním systémem VESA, který umožňuje snadné upevnění monitorů s roztečí otvorů **100x100 mm** nebo **75x75 mm**. Díky tomu je držák kompatibilní s většinou moderních monitorů dostupných na trhu. Upevnění přímo na stůl navíc zajišťuje stabilitu a odolnost konstrukce, což je zásadní pro bezpečné a dlouhodobé používání zařízení.

Flexibilita a pohodlí

Držák na stůl nabízí výjimečnou flexibilitu, a to vše díky dvěma ramenům na plynových pružinách. Každé rameno umožňuje nezávislé nastavení **úhlu sklonu**, **výšky** a **otáčení**, což umožňuje dokonalé umístění obrazovky podle individuálních potřeb. **Funkce PIVOT** umožňuje snadno změnit orientaci monitoru z polohy na šířku na polohu na výšku, což zvyšuje všestrannost a pohodlí při různých pracovních scénářích.

Styl a kvalita provedení

Držák monitoru kombinuje moderní design s pevným zpracováním. Je vyroben z vysoce kvalitních materiálů, což zaručuje odolnost a stabilitu, zatímco estetický design dokonale zapadne do každého moderního kancelářského prostoru. **Vestavěný systém pro vedení kabelů** účinně eliminuje nepořádek a zamotané kabely a dodá vaší pracovní stanici úhledný a profesionální vzhled.

Všestranné použití

Držák AK-MB-06 je ideální pro různá pracovní prostředí, od kanceláří po coworkingové prostory a designová studia. V domácí kanceláři umožňuje efektivní využití dvou monitorů, zlepšuje ergonomii a organizaci pracovního prostoru. V coworkingových prostorách, kde je důležitá flexibilita a úspora místa, umožňují dvě ramena pohodlné nastavení monitorů pro různé uživatele. Profesionálové a kreativci ocení flexibilitu konfigurace obrazovky, která zvyšuje produktivitu při práci na složitých projektech. Díky své všestrannosti a funkčnosti držák AK-MB-06 výrazně zlepšuje pohodlí a organizaci pracovního prostoru v různých prostředích.